- **Efficacité optimale grâce au circuit magnétique fixe.**
- **Elimination en continu des piéces ferromagnétiques captées.**
- **Quatre selections de circuits magnétiques possibles en fonctio de l'application et du degré d'exigence.**
- **Prévu pour être implanté sous une trémie, un alimentateur vibrant, une bande transporteuse, etc.**
- **Livrable en caisson complet avec moto-réducteur, clapet, etc. ou tambour seul.**

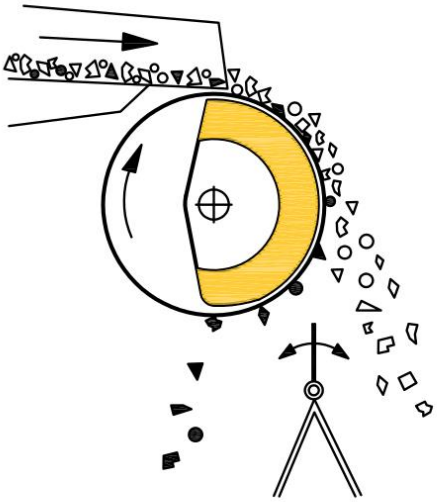

TAMBOURS DE SEPARATION MAGNETIQUE TYPE "SFP-TP"

Parc du Dronckaert II - 192 rue de La Latte Prolongée - 59223 RONCQ - ☎ 03 20 01 05 55 - 🖷 03 20 01 05 56 -
contact@firstmagneticfrance.com

Les tambours de séparation magnétiques á aimants permanents FELEMAMG se composent d'un circuit magnétique stationnaire inséré dans une enveloppe tournante entraînée par le demi-axe du tambour.

L' arrive du produit á trier magnétiquement s'effectue sur la partie supérieure du tambour. Les particules et piéces ferritiques captées sont extraites de la veine du produit par la rotation de l'enveloppe, laissant en chute gravitaire le produit parfaitement épuré.

FELEMAMG met á votre disposition un éventail de quatre types de magnétisations en fonction des résultats exigés:

SFP- -TP. Circuit magnétique doté de puissants aimants en Ferrite. Utilisation spécifique en protection machine et épuration produits.

SFP- -TPG. Circuit magnétique Ferrite á Haunt Gradient. Pour une fine épuration des produits.

SFP- -TPMI. Circuit magnétique á Haute Intensité NEODYME FER BORE (terres rares). Puissance extrême répondant á des exigences de séparation par grand débit.

SFP- -TPAIG. Circuit magnétique á Haute Intensité et Haunt Gradient. Realisé intégralement en NEODYNE FER BORE (terres rares). Privilégiant la captation de fines particules ferreuses, il est en outre capable de récupérer des aciers inoxydables.

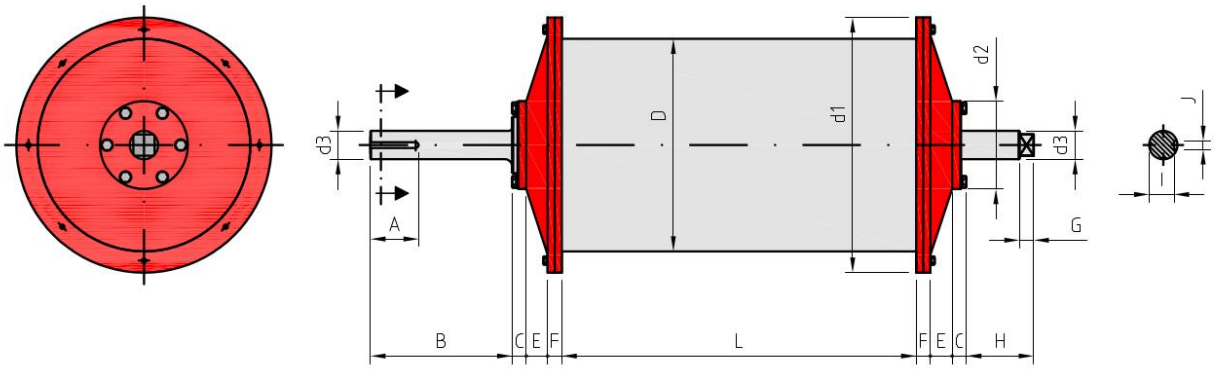

Diameter du tambour	Dimensions mm											
D	A	B	C	d1	d2	d3	E	F	G	H	I	J
300	80	200	20	360	124	40	30	20	20	95	35,1	12
400	80	250	21	470	135	45	40	20	20	130	39,5	14
500	100	250	21	580	145	50	55	20	20	140	44,5	14
600	100	300	23	690	160	55	65	22	20	150	48,8	16
800	120	350	25	900	180	60	80	25	25	200	53,2	18
1000	150	420	40	1115	300	80	45	35	30	250	71,5	22

Parc du Dronckaert II - 192 rue de La Latte Prolongée - 59223 RONCQ - ☎ 03 20 01 05 55 - 🖷 03 20 01 05 56 -
contact@firstmagneticfrance.com

TYPES DES SEPARATEURS ET CARACTERISTIQUES TECHNIQUES

TYPE	Diametre du tambour D	Longeur du tambour L	Masse aprox. Kg. TP TPMI	Masse aprox. Kg. TPG TPAIG	Puissance mín. du moteur Kw	Hauteur produit maxi. recommande mm	Vitesse maxi. recommande rpm	Granulometrie maxi. recommande pour le materiel mm
SFP-33-TP	300	300	70	155	0,37	40 x C1	45 x C2	30 x C3
SFP-34-TP		400	90	200				
SFP-35-TP		500	105	230				
SFP-36-TP		600	120	260				
SFP-38-TP		800	155	340				
SFP-310-TP		1000	190	420				
SFP-312-TP		1200	220	480				
SFP-43-TP	400	300	100	230	0,37	50 x C1	40 x C2	40 x C3
SFP-44-TP		400	125	290				
SFP-45-TP		500	145	335				
SFP-46-TP		600	170	390				
SFP-48-TP		800	225	520	0,55			
SFP-410-TP		1000	275	630				
SFP-412-TP		1200	320	740				
SFP-54-TP	500	400	165	410	0,55	60 x C1	35 x C2	50 x C3
SFP-55-TP		500	195	490				
SFP-56-TP		600	230	575				
SFP-58-TP		800	295	740				
SFP-510-TP		1000	360	900				
SFP-512-TP		1200	425	1060	0,75			
SFP-514-TP		1400	490	1230				
SFP-65-TP	600	500	380		0,75	80 x C1	30 x C2	60 x C3
SFP-66-TP		600	440					
SFP-68-TP		800	570					
SFP-610-TP		1000	690		1,1			
SFP-612-TP		1200	810					
SFP-614-TP		1400	940					
SFP-86-TP	800	600	580		1,1	100 x C1	25÷30 x C2	80 x C3
SFP-88-TP		800	745					
SFP-810-TP		1000	910		1,5			
SFP-812-TP		1200	1070					
SFP-814-TP		1400	1240					
SFP-108-TP	1000	800	1175		1,5	120 x C1	25÷30 x C2	100 x C3
SFP-1010-TP		1000	1500					
SFP-1012-TP		1200	1825		2,2			
SFP-1014-TP		1400	2150					
SFP-1016-TP		1600	2475					

VALEUR DU COEFICIENTE	CIRCUIT			
	SFP- -TP	SFP- -TPG	SFP- -TPMI	SFP- -TPAIG
C1	1	0,6	3	1,5
C2	1	1	1,3	1,2
C3	1	0,7	3	2

Parc du Dronckaert II - 192 rue de La Latte Prolongée - 59223 RONCQ - ☎ 03 20 01 05 55 - 🖷 03 20 01 05 56 -
contact@firstmagneticfrance.com

Filtre magnétique FFCA-307

SÉPARATEURS MAGNÉTIQUES POUR DES LIQUIDES RÉFRIGÉRANTS FFCA

Parc du Dronckaert II - 192 rue de La Latte Prolongée - 59223 RONCQ - ☎ 03 20 01 05 55 - 🖷 03 20 01 05 56 -
contact@firstmagneticfrance.com

Automatique
Simple
Efficace
Économique
Amortissement rapide

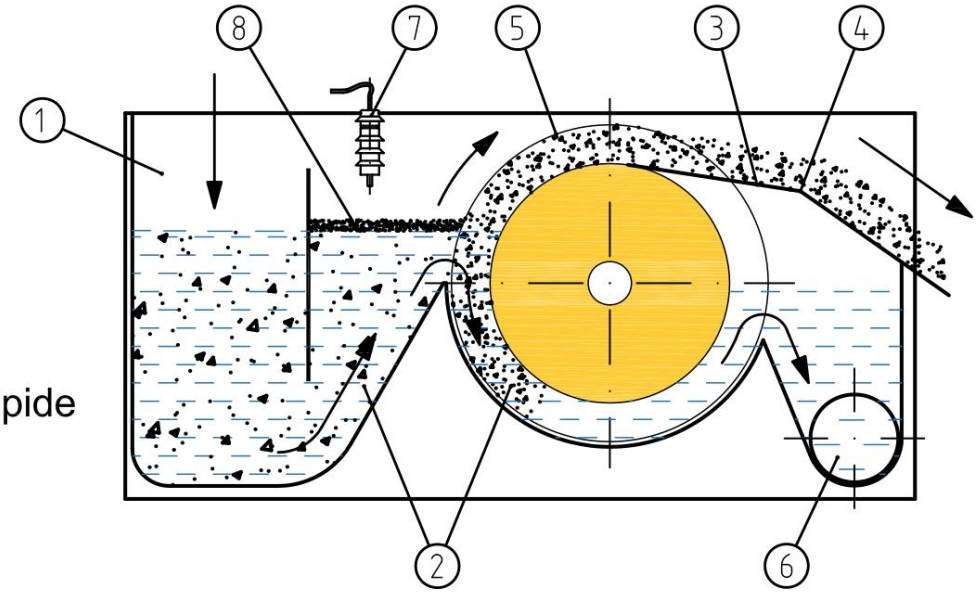

PÔLES MAGNÉTIQUES EN CONTACT AVEC LE LIQUIDE À ÉFFICACITÉ MAXIMALE

CARCASSE TRÈS ROBUSTE ENTIÈREMENT CONSTRUITE EN ACIER INOXYDABLE

Le liquide entre directement au réservoir (1), et de ce réservoir il s'écoule (2) au travers des puissants pôles magnétiques, restant retenues les particules magnétiques qui accompagnent le tambour dans son tour jusqu'au racleur (3). Ce racleur présente un angle ascendant sur l'horizontale, donc les particules restent arrêtées pendant beaucoup de temps dans le racleur jusqu'à ce qu'elles arrivent à la bordure (4) lors de leur poussée par l'accumulation de particules et elles sont évacuées. Le temps qu'elles restent dans le racleur, elles sont en constante décantation et séchage, et lors de l'évacuation elles sont presque sèches.

Le liquide nettoyé déborde (6), étant évacué par l'un des côtés latéraux du filtre. Le rouleau magnétique (5) est normalement immobile (il ne tourne pas), les particules magnétiques sont retenues par les pôles, en composant un treillis ou éponge magnétique qui retient de façon magnétique les plus petites particules magnétiques pouvant y circuler. En plus, au moyen d'un filtrage mécanique, cette éponge ou filtre retient la plupart des particules non magnétiques circulantes. Les graisses, mousses, etc., se concentrent sur la surface (8) et elles sont évacuées par adhérence, ensemble avec l'éponge magnétique.

Le niveau (8) monte doucement au fur et à mesure que l'éponge magnétique resserre, et lorsque ce niveau atteint la sonde (7), le rouleau tourne à environ 5°, restant à nouveau immobile.

Les filtres sont fournis avec un équipement de contrôle électrique fourni dans une armoire métallique IP-54.

Parc du Dronckaert II - 192 rue de La Latte Prolongée - 59223 RONCQ - ☎ 03 20 01 05 55 - 🖷 03 20 01 05 56 -
contact@firstmagneticfrance.com

first magnetic

GS-003

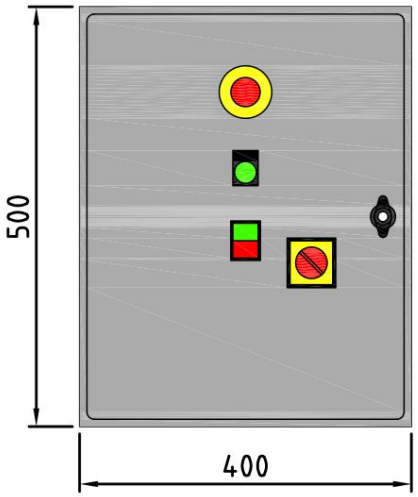

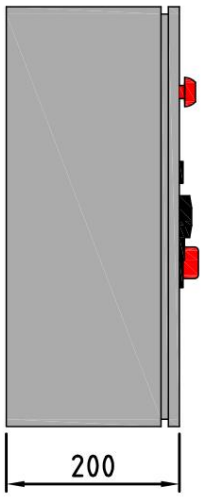

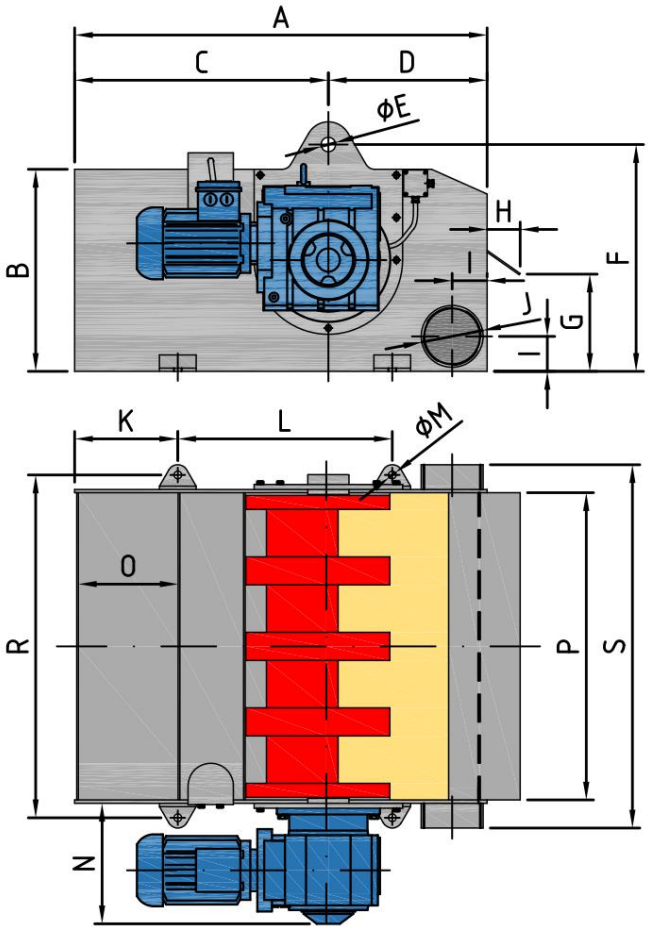

TYPE	Capacité L/min Émulsion	Huile	A	B	C	D	E	F	G	H	I	J	K	L	M	N	O	P	R	S
101	30	18																90	154	162
102	60	36																175	239	247
103	90	54	400	205	284	116	20	230	125	40	40	2"	100	200	12,5	155	110	260	324	332
104	120	72																345	409	417
105	150	90																430	494	502
202	180	108																280	344	372
203	270	162																417	481	509
204	360	216	600	340	385	215	25	370	202	60	56	3"	125	315	16,5	180	163	554	618	646
205	450	270																691	755	783
206	540	324																828	892	920
305	600	360																825	905	937
306	720	432	848	414	520	328	30	465	207	65	65	4"	213	441	18,5	215	187	988	1068	1100
307	840	504																1151	1231	1263
407	1100	660	1000	490	615	385	35	550	236	80	85	5"	250	520	18,5	300	242	1294	1380	1430

Parc du Dronckaert II - 192 rue de La Latte Prolongée - 59223 RONCQ - ☎ 03 20 01 05 55 - 🖷 03 20 01 05 56 -
contact@firstmagneticfrance.com

TAMBOURS MAGNÉTIQUES AVEC CAISSON

SEPARATEUR MAGNÉTIQUE POUR LIQUIDES RÉFRIGÉRANTS

SEPARATEURS OVERBAND

Parc du Dronckaert II - 192 rue de La Latte Prolongée - 59223 RONCQ - ☎ 03 20 01 05 55 - 🖷 03 20 01 05 56 -
contact@firstmagneticfrance.com