TAMBOUR MAGNETIQUE
A AIMANTS PERMANENTS

Modèles: FA, FR, RA, RR, RAS, RASP, RRS

Aimants permanents pour séparation et élimination en continu des particules ferromagnétiques et paramagnétiques.

Principe de fonctionnement

Lorsque le produit chargé en contaminants ferreux entre dans le champ magnétique du tambour, les particules ferreuses sont attirées contre l'enveloppe du tambour. Le produit épuré continue sa chute gravitaire tandis que les contaminants en contact avec le tambour sont maintenus fermement pendant la rotation jusqu'à leur éjection à la fin du segment magnétique interne *(voir illustration en page 2).*

Applications

- Recyclage
- Industries alimentaires
- Industries du traitement des minéraux
- Industrie céramique
- Industries chimiques
- Calcin
- Mâchefers
- Sable siliceux

Avantages

- Elimination en continu des particules magnétiques
- Débits élevés
- Séparation ameliorée comparé à des équipements tels que des poulies de tête magnétiques
- Maintenance réduite
- Peu de pièces de rechange

Caractéristiques

- Construction robuste
- Différentes configurations d'aimant, adaptées aux besoins spécifiques, sont disponibles
- Le carter du tambour peut être modifié pour s'adapter à des encombrements spécifiques
- Programme étendu tant en diamètres qu'en largeurs de tambour

SÉPARATION • SÉPARATION • SÉPARATION • SÉPARATION • SÉPARATION • SÉPARATION • SÉPARATION • SÉPARATION • SÉPARATION

Tambour uniquement

DIAMÈTRE TAMBOUR	LARGEUR NOMINALE	A	B	C	D	E	F	POIDS APPROX. KG
305	300	305	400	200	137	50	356	60
	350	356	451	200	137	50	356	67
	400	406	501	200	137	50	356	73
	450	457	552	200	137	50	356	80
	500	508	603	200	137	50	356	87
	600	610	705	200	137	50	356	100
	750	762	857	200	137	50	356	120
	900	914	1009	200	137	50	356	140
	1050	1067	1162	200	137	50	356	160
380	300	305	400	229	165	60	425	75
	350	356	451	229	165	60	425	84
	400	406	501	229	165	60	425	93
	450	457	552	229	165	60	425	102
	500	508	603	229	165	60	425	111
	600	610	705	229	165	60	425	129
	750	762	857	229	165	60	425	156
	900	914	1009	229	165	60	425	183
	1050	1067	1162	229	165	60	425	210
	1200	1219	1314	229	165	60	425	237
457	300	305	400	229	165	60	521	108
	350	356	451	229	165	60	521	120
	400	406	501	229	165	60	521	133
	450	457	552	229	165	60	521	145
	500	508	603	229	165	60	521	158
	600	610	705	229	165	60	521	183
	750	762	857	229	165	60	521	220
	900	914	1009	229	165	60	521	258
	1050	1067	1162	229	165	60	521	295
	1200	1219	1314	229	165	60	521	333
610	450	457	597	279	229	75	711	256
	500	508	648	279	229	75	711	279
	600	610	750	279	229	75	711	326
	750	762	902	279	229	75	711	397
	900	914	1054	279	229	75	711	467
	1050	1067	1207	279	229	75	711	538
	1200	1219	1359	279	229	75	711	608
	1350	1372	1512	279	229	75	711	679
	1500	1524	1664	279	229	75	711	749
762	600	610	876	305	229	100	889	499
	750	762	1028	305	229	100	889	596
	900	914	1180	305	229	100	889	694
	1050	1067	1333	305	229	100	889	791
	1200	1219	1485	305	229	100	889	889
	1350	1372	1638	305	229	100	889	986
	1500	1524	1790	305	229	100	889	1084

Carter H

G	H	J	POIDS APPROX. KG	MOTEUR KW
559	410	610	147	0.25
559	461	610	156	0.25
559	511	610	164	0.25
559	562	610	173	0.25
559	613	610	182	0.25
559	715	610	199	0.25
559	867	610	226	0.25
559	1019	610	252	0.38
559	1172	610	278	0.38
635	410	762	191	0.25
635	461	762	202	0.25
635	511	762	213	0.25
635	562	762	225	0.25
635	613	762	236	0.25
635	715	762	258	0.25
635	867	762	292	0.38
635	1019	762	326	0.38
635	1172	762	359	0.56
635	1324	762	393	0.56
711	410	914	270	0.25
711	461	914	286	0.25
711	511	914	302	0.25
711	562	914	319	0.38
711	613	914	335	0.38
711	715	914	367	0.38
711	867	914	416	0.56
711	1019	914	464	0.56
711	1172	914	513	0.56
711	1324	914	561	0.56
965	635	1219	506	0.56
965	686	1219	534	0.56
965	788	1219	590	0.56
965	940	1219	673	0.75
965	1092	1219	757	0.75
965	1245	1219	841	1.1
965	1397	1219	925	1.1
965	1550	1219	1008	1.1
965	1702	1219	1092	1.1

Les dimensions sont données uniquement à titre indicatif et devron être confirmées après réception des détails complets de l'application.

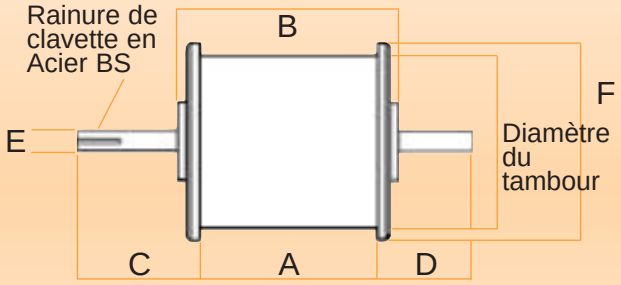

Facteurs importants pour le dimensionnement

Pour déterminer de façon précise la largeur et le diamètre du Tambour Magnétique adaptés à une application spécifique, il est nécessaire de posséder les informations suivantes:

- Densité apparente de la matière
- Débit
- Type et quantité de fer à éliminer
- Humidité de la matière
- Granulométrie
- Pertes de produit acceptables

Nous disposons d'un laboratoire qui permet d'effectuer tous les tests sur vos produits afin de déterminer les possibilités de séparation.

Un certificat garantissant les performances peut vous être délivrés.

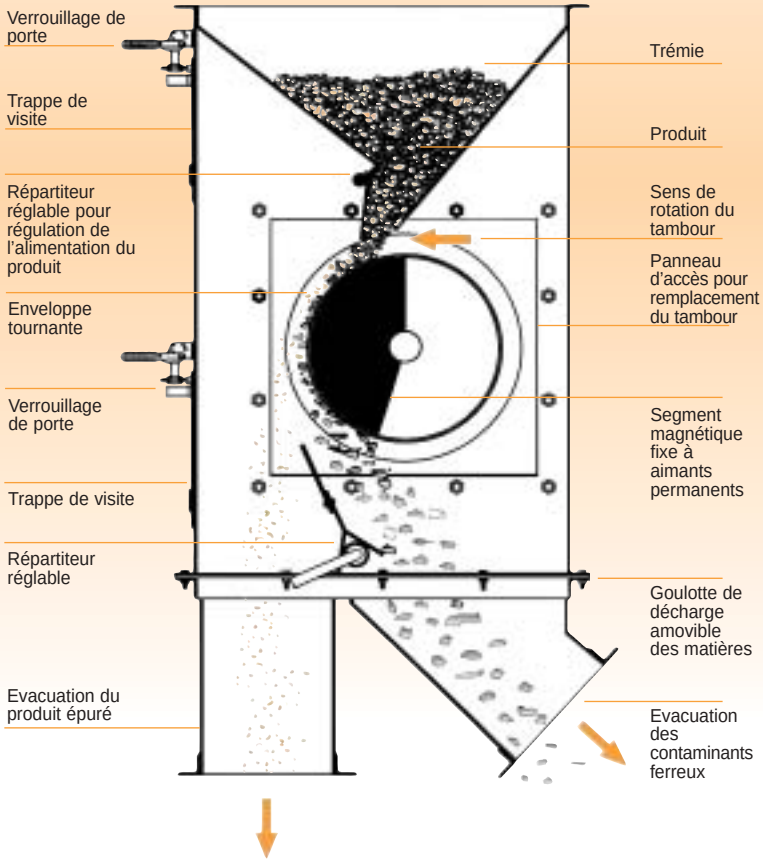

Carter HFP

G	H	J	K	L	M	POIDS APPROX. KG	MOTEUR KW
559	410	845	298	203	202	174	0.25
559	461	845	298	203	202	184	0.25
559	511	845	298	203	202	193	0.25
559	562	845	298	203	202	203	0.25
559	613	845	298	203	202	212	0.25
559	715	845	298	203	202	232	0.25
559	867	845	298	203	202	260	0.25
559	1019	845	298	203	202	289	0.38
559	1172	845	298	203	202	318	0.38
635	410	1029	365	203	259	225	0.25
635	461	1029	365	203	259	237	0.25
635	511	1029	365	203	259	249	0.25
635	562	1029	365	203	259	261	0.25
635	613	1029	365	203	259	273	0.25
635	715	1029	365	203	259	298	0.25
635	867	1029	365	203	259	334	0.38
635	1019	1029	365	203	259	370	0.38
635	1172	1029	365	203	259	407	0.56
635	1324	1029	365	203	259	443	0.56
711	410	1149	365	203	313	365	0.25
711	461	1149	365	203	313	384	0.25
711	511	1149	365	203	313	402	0.25
711	562	1149	365	203	313	421	0.38
711	613	1149	365	203	313	440	0.38
711	715	1149	365	203	313	477	0.38
711	867	1149	365	203	313	533	0.56
711	1019	1149	365	203	313	589	0.56
711	1172	1149	365	203	313	645	0.56
711	1324	1149	365	203	313	701	0.56
965	635	1500	483	248	305	666	0.56
965	686	1500	483	248	305	698	0.56
965	788	1500	483	248	305	761	0.56
965	940	1500	483	248	305	855	0.75
965	1092	1500	483	248	305	950	0.75
965	1245	1500	483	248	305	1045	1.1
965	1397	1500	483	248	305	1140	1.1
965	1550	1500	483	248	305	1234	1.1
965	1702	1500	483	248	305	1329	1.1

Tambour en carter Type H

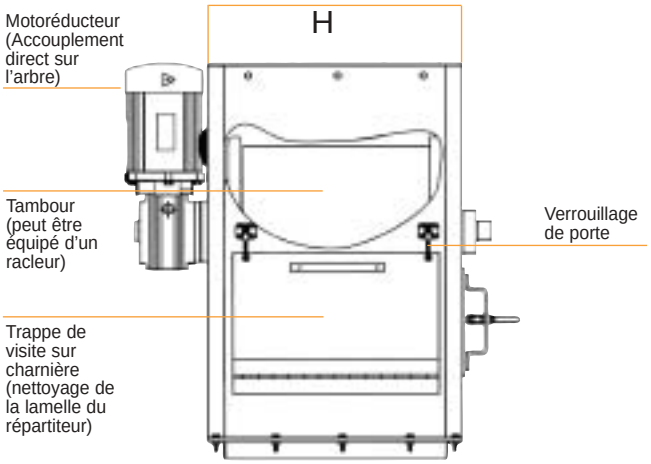

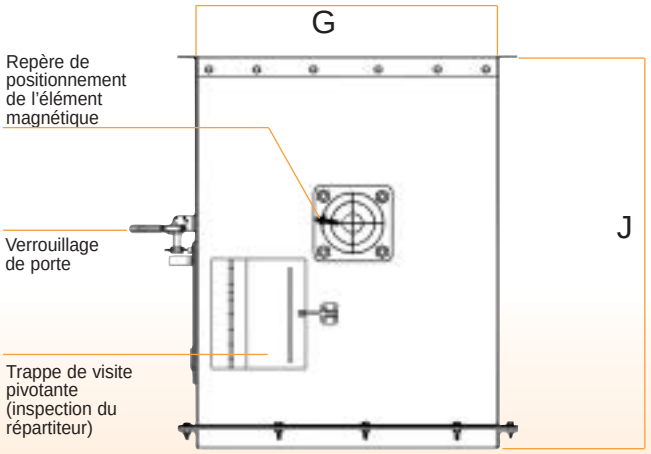

Tambour en carter Type HFP

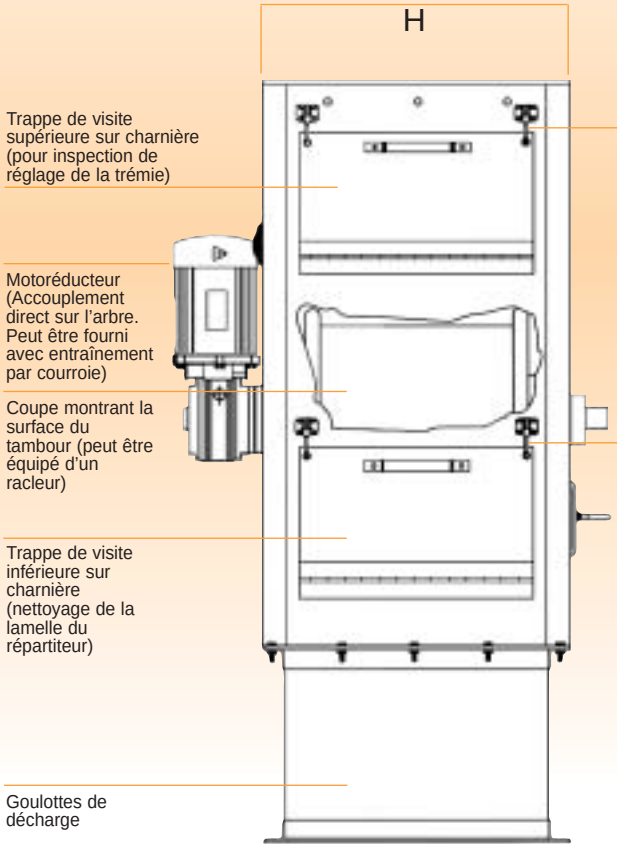

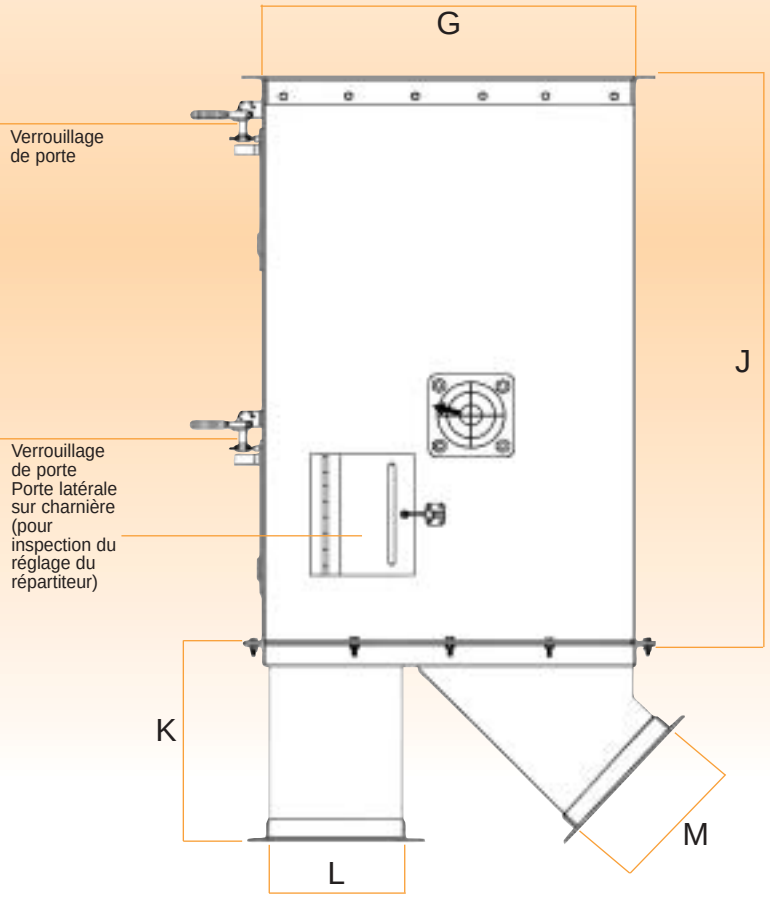

TAMBOUR MAGNETIQUE A AIMANTS PERMANENTS

Séparateurs à tambour standard

Conçus avec des aimants en ferrite pour bien séparer le fer parasite et le fer fin des matériaux en vrac secs.

Séparateurs à tambour terres rares

Les Séparateurs à tambour terres rares sont fabriqués à partir d'une source magnétique permanente terres rares de haute intensité. Les aimants terres rares produisent des champs magnétiques jusqu'à 25 fois plus puissants que les ferrites conventionnels sans augmentation de taille. Cette haute intensité aide à capter les contaminants faiblement magnétiques ou les contaminants ferreux très fins, dans une large gamme de pulvérulents, de matériaux en vrac secs ou bien en suspensions.

MODÈLE DE TAMBOUR	TYPE D'AIMANT	CAPACITÉS	APPLICATIONS TYPIQUES
FA	Ferrite	Captation de pièces ferreuses accidentelles	Produits alimentaires, plastiques, verre, produits chimiques, minéraux, recyclage
FR	Ferrite	Pourcentage élevé de fer grossier et captation de fers sphériques	Produits alimentaires, plastiques, verre, produits chimiques, recyclage
RA	Terres Rares	Idéal pour séparer le fer fin	Recyclage, produits minéraux, céramique
RR	Terres Rares	Séparation de matériaux faiblement magnétiques tels que l'acier inox fragmenté, les matériaux magnétiques de nature sphérique, les matières avec inclusion ferreuse	Recyclage, produits minéraux céramique
RAS	Terres Rares	Fer fin et acier inox	Céramique, minéraux
RASP	Terres Rares	Fer fin et acier inox fin, hématite, ilménite, chromite	Céramique, minéraux, Recyclage
RRS	Terres Rares	Séparation de matière paramagnétique ou de fer extrêmement fin	Traitement des minéraux,céramique, fonderie

Modules de Séparation du Métal

Les tambours magnétiques sont habituellement fournis en complément du Séparateur Magnétique pour Non Ferreux Eriez (ECS)

Dans un premier temps, le tambour enlève les particules ferreuses avant la séparation des métaux non ferreux contenus dans les matériaux non métalliques. Des modèles ferrite et terres rares sont disponibles.

Pour tout conseil concernant des applications particulières, veuillez contacter les ingénieurs Eriez à:

Eriez Magnetics Europe Limited
Siège européen de Fabrication et Conception et Laboratoire de tests
Bedwas House Industrial Estate, Bedwas, Caerphilly, CF83 8YG, Royaume-Uni

Téléphone: 029 2086 8501
Téléphone international: +44 29 2086 8501
Email: eriez@eriezeurope.co.uk

Fax: 029 2085 1314
Fax international: +44 29 2085 1314
Internet: www.eriez.com

FILIALES DE FABRICATION DANS LES PAYS SUIVANTS: AUSTRALIE BRÉSIL CANADA CHINE INDES JAPON MEXIQUE AFRIQUE DU SUD USA.

Bath Design Centre Ltd 0304